第１０５回　全国高等学校野球選手権記念岡山大会　組み合わせ表（７／１６）

マ・・・マスカットスタジアム
倉・・・倉敷市営球場
エ・・・美咲エイコンスタジアム

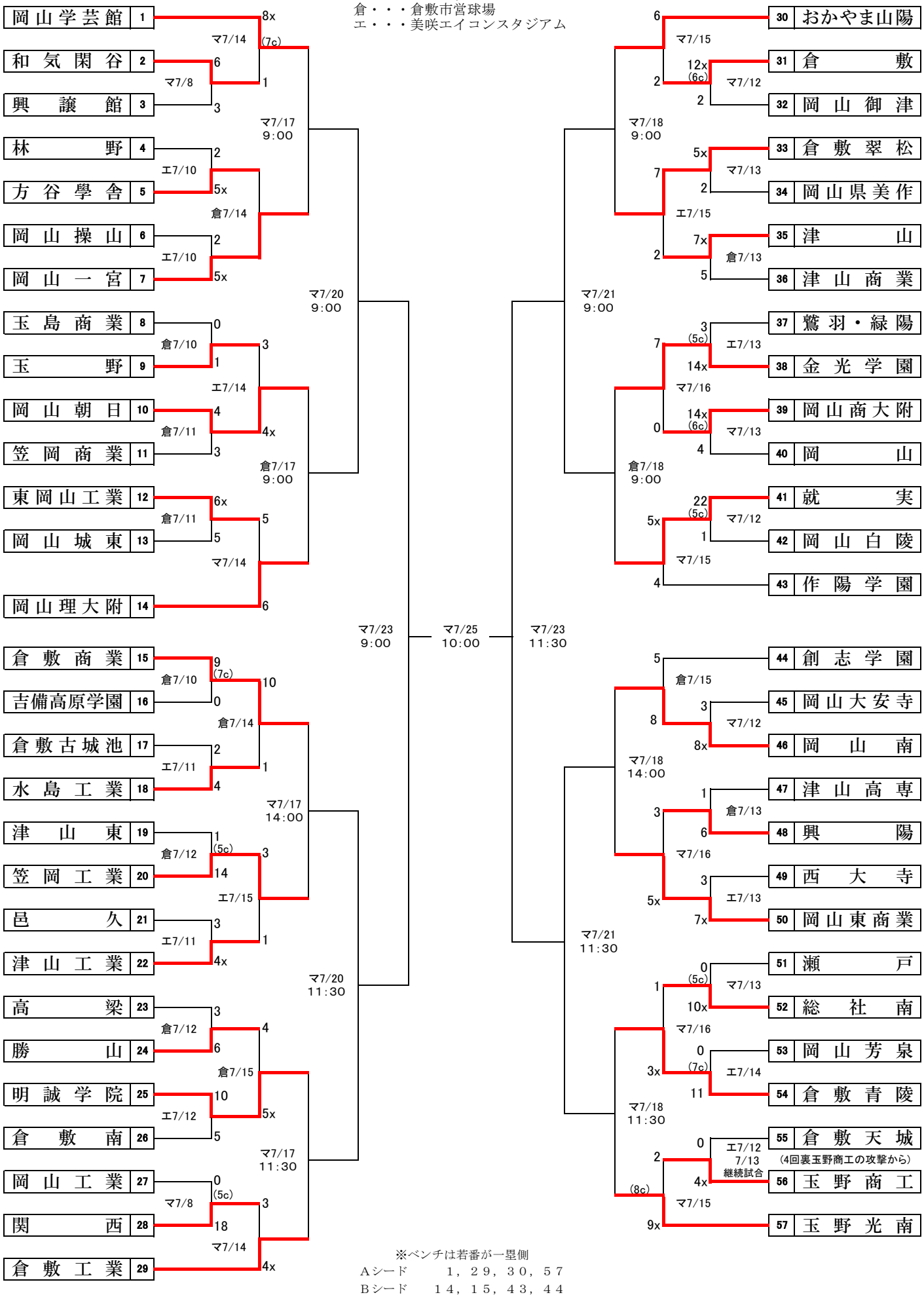

※ベンチは若番が一塁側
Ａシード　　１，２９，３０，５７
Ｂシード　　１４，１５，４３，４４